FACULDADE DE ENGENHARIA ELÉTRICA E DE COMPUTAÇÃO
UNICAMP
EE 640 Eletrônica Básica II

Prova 1 **Professor: Elnatan**

Data: 31/03/2005

Aluno:_____ **RA:** _____

Questão 01 (**2,0**) – Para o circuito da figura 1:

a) O que acontece com a tensão V_C se o resistor R_E entrar em curto-circuito?

b) O que deveria acontecer com V_{CE} se coletor estivesse invertido com o emissor ?

c) Se a junção base-coletor entrar em curto-circuito, o que acontecerá com a tensão V_E?

d) Se V_{CE} for próximo de 0V, o que deverá ter acontecido?

Questão 02 (**2,0**) – As leituras de voltagens mostradas na figura 2 revelam que o circuito não está funcionando corretamente. Cite todas as razões que souber que justifiquem as medidas obtidas.

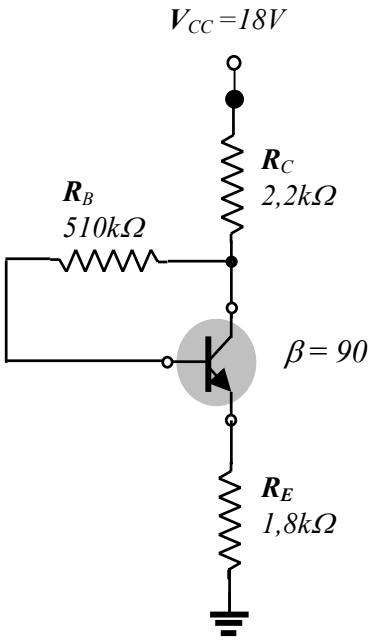

Figura 1

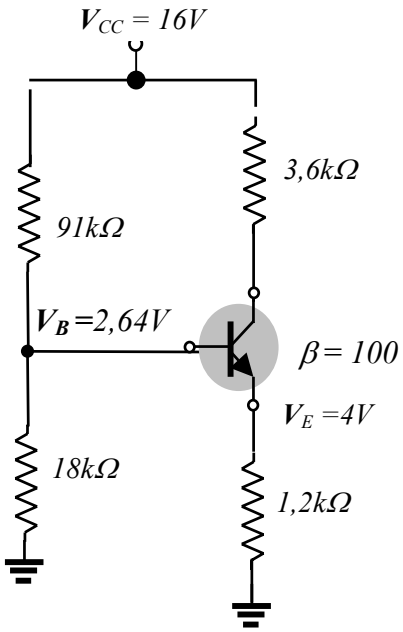

Figura 2

Questão 03 (**3,0**) – Para o circuito da figura 3:

a) Determine Z_i e Z_0.
b) Ache A_v e A_i .

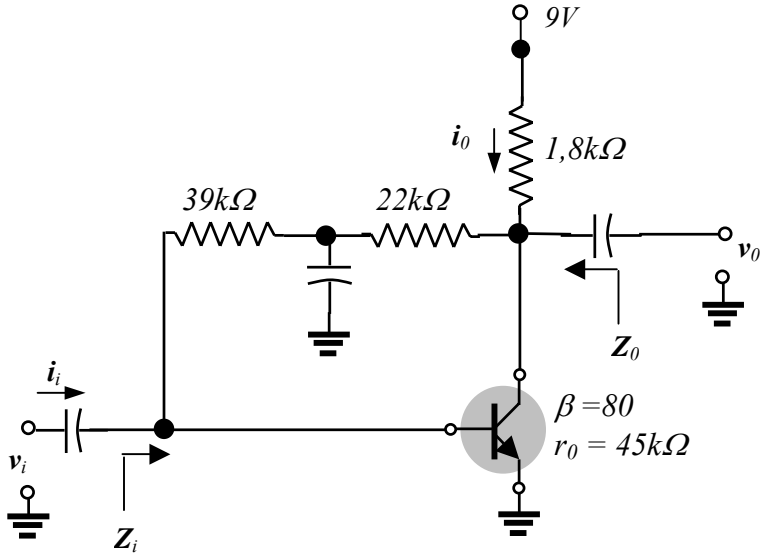

Figura 3

Questão 04 **(3,0)** – Para o circuito da figura 4:

c) Calcule I_B e I_C.
d) Determine r_e.
e) Determine Z_i e Z_0.
f) Ache A_v e A_i .

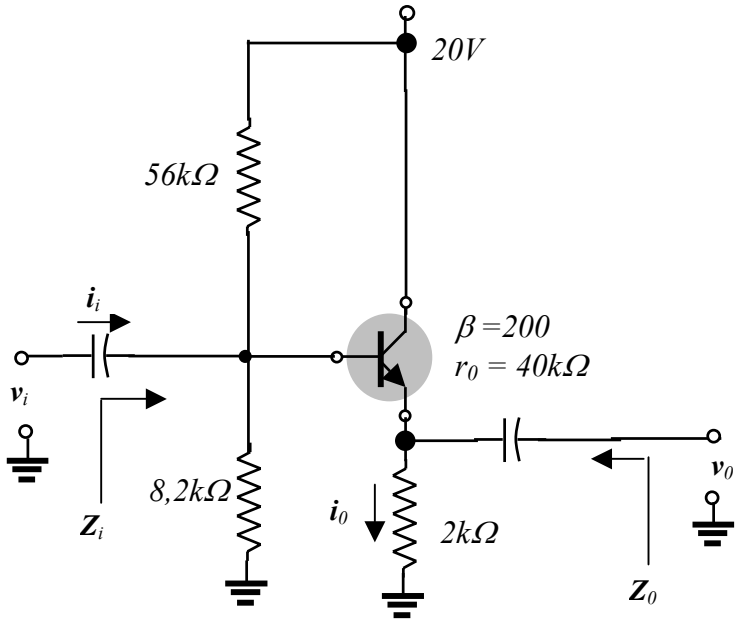

Figura 4