FACULDADE DE ENGENHARIA ELÉTRICA E DE COMPUTAÇÃO UNICAMP
EE 640 Eletrônica Básica II

Prova 3 **Professor : Elnatan**

Data : 29/06/2004

Aluno:_____ **RA: _____**

Questão 01 (5,0) – O circuito da figura 1 implementa um amplificador de instrumentação com 02 Opamp:

a) Determine a voltagem de saída V_0 para $V_1 = -V_2 = -1mV$.

b) Se os valores de R'_i e R'_f fossem iguais a $R'_i = R_i - \Delta R_i$ e $R'_f = R_f + \Delta R_f$

Onde $\delta = \Delta R_i / R_i = \Delta R_f / R_f$ é a tolerância dos resistores.

Determine a voltagem de saída V_0 *para* $\delta = 1\%$ *e* $V_1 = V_2 = 1V$.

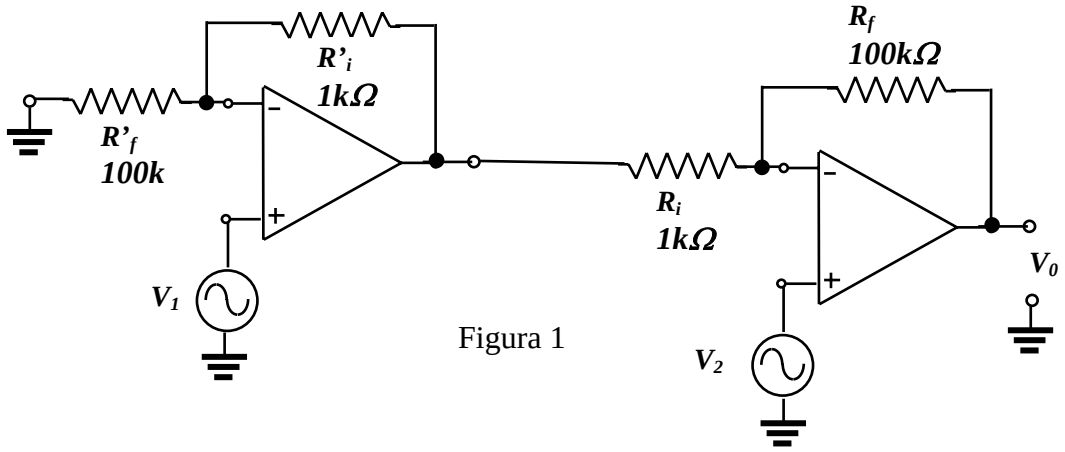

Figura 1

Questão 02 (5,0) – Para o circuito realimentado da figura 2:

a) Que tipo de realimentação este circuito apresenta? Justifique.

b) Esta conexão faz a impedância de entrada aumentar ou diminuir? Justifique.

c) Identifique o quadripolo (do circuito de realimentação).

d) Determine os seus parâmetros.

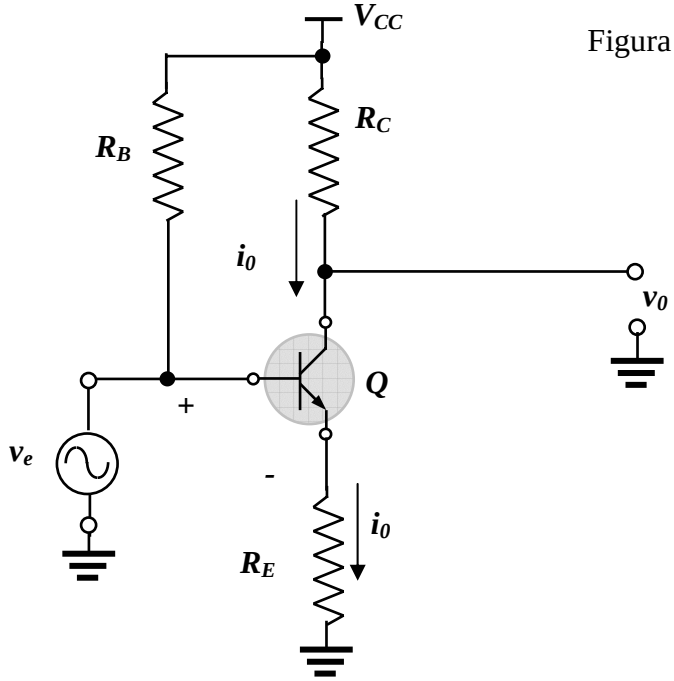

Figura 2