FACULDADE DE ENGENHARIA ELÉTRICA E DE COMPUTAÇÃO
UNICAMP
EE 724 Eletrônica Aplicada I

Prova Final **Professor : Elnatan**

Data : 03/07/2003

Aluno:_____ **RA:** _____

Questão 01 (2,5) – Para o circuito da figura 1, determine:

a) I_C.

b) V_{CC}.

c) β.

d) R_B.

e) Qual o inconveniente deste tipo de polarização?

Questão 02 (2,5) –Para o circuito da figura 2:

a) Calcule I_B e I_C.
b) Determine r_e.
c) Determine Z_i e Z_0.
d) Calcule A_v.

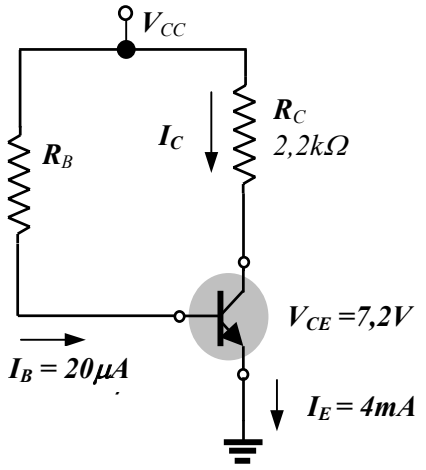

Figura 1

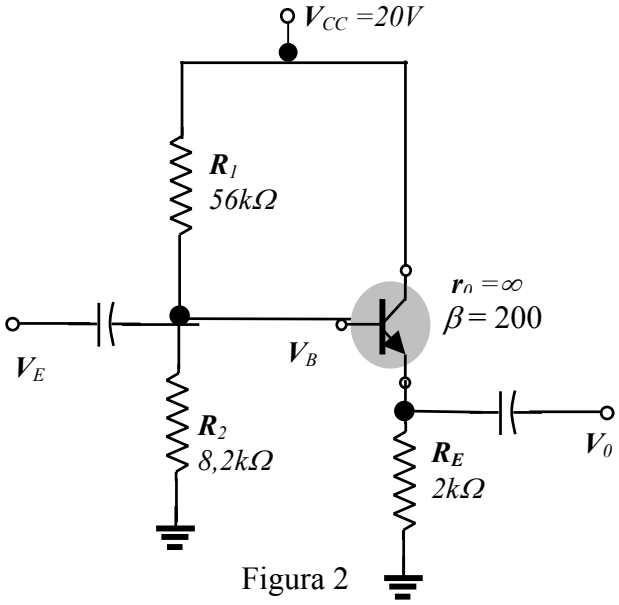

Figura 2

Questão 03 (2,5) – Para o circuito da figura 3:

a) Calcule a tensão de saída produzida pelo circuito para $R_f = 300k\Omega$.
b) Calcule a tensão de saída produzida pelo circuito para $R_f = 0$.

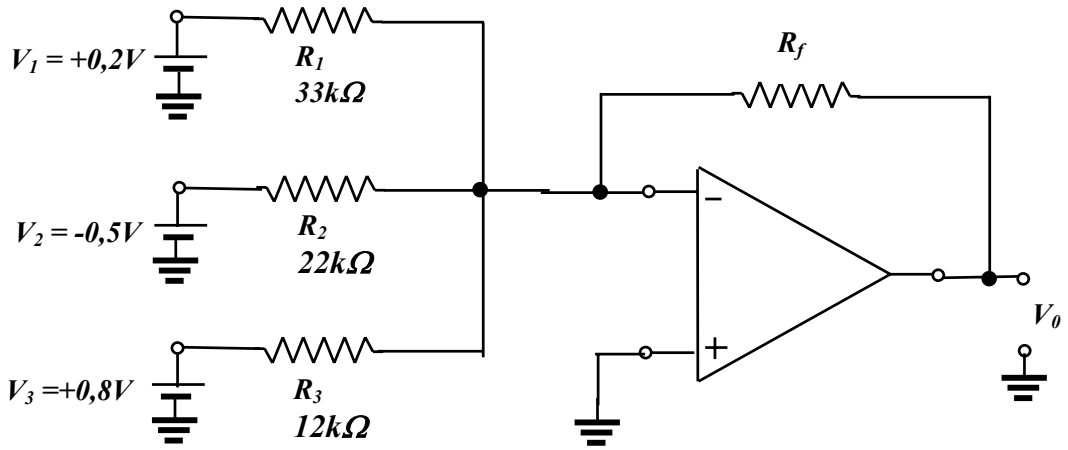

Figura 3

Questão 04 (2,5) – Para o circuito da figura 4, calcule V_0.

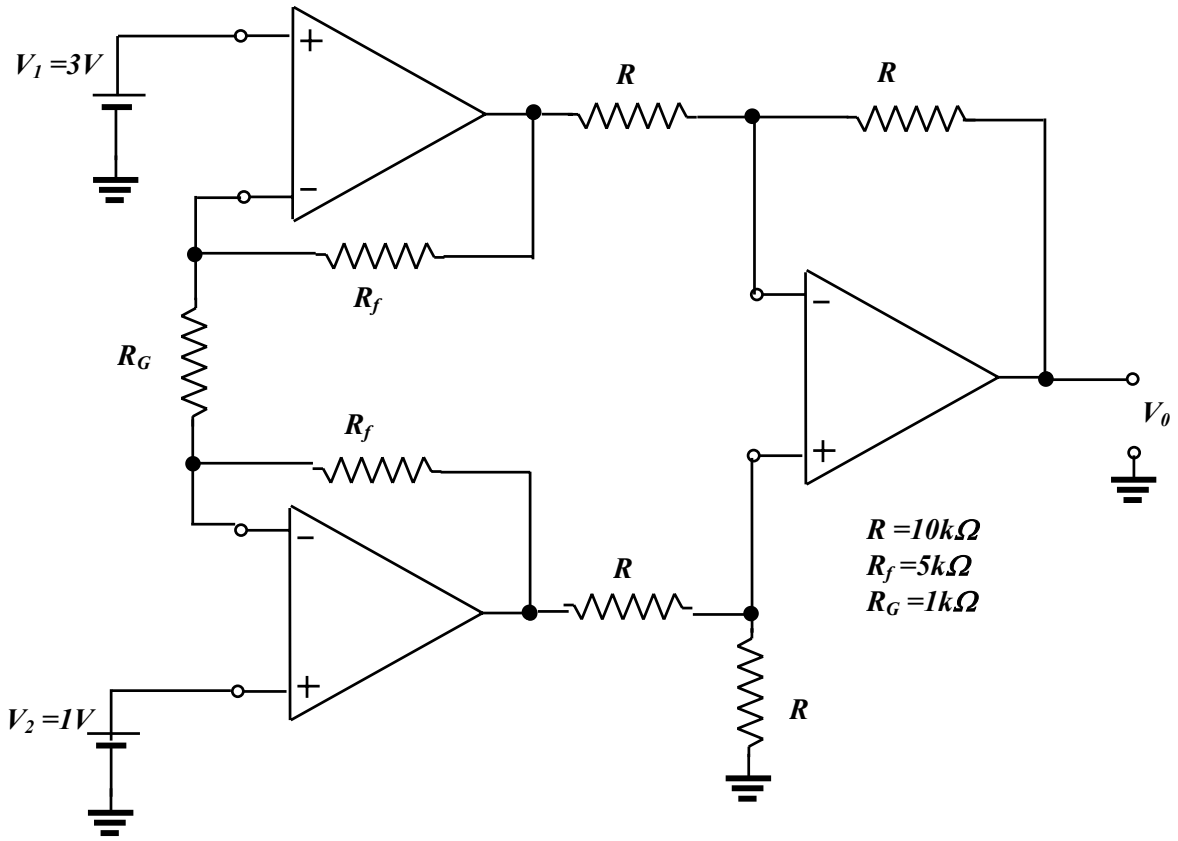

Figura 4