FACULDADE DE ENGENHARIA ELÉTRICA E DE COMPUTAÇÃO
UNICAMP
EE 640 Eletrônica Básica II

Prova Final **Professor : Elnatan**

Data : 12/07/2005

Aluno:_____ **RA:** _____

Questão 01 (2,5) – Para o circuito da figura 1, determine:

a) I_B

b) I_C

c) V_E

d) V_{CE}

Questão 02 (2,5) –Para o circuito da figura 2:

a) Determine r_e
b) Determine Z_i
c) Determine Z_0
d) Determine e Calcule A_v.
e) Determine e Calcule A_i.

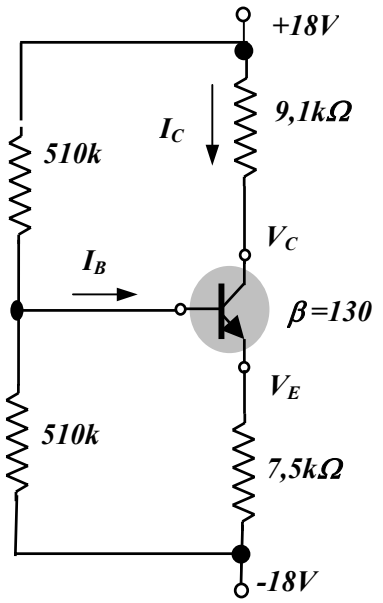

Figura 1

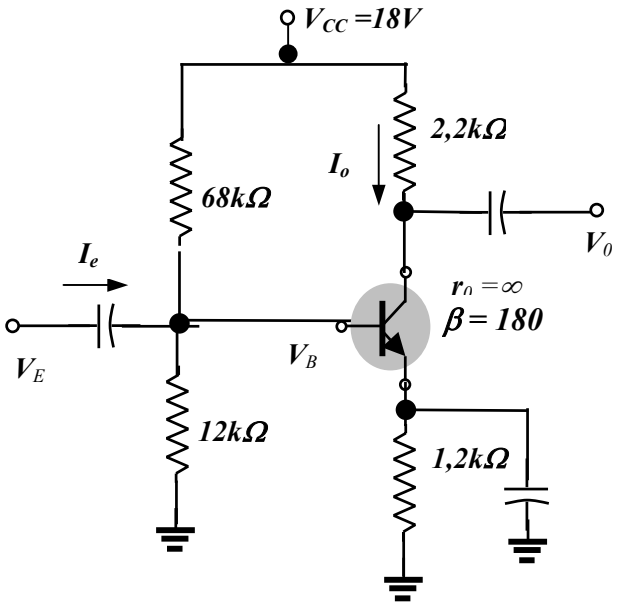

Figura 2

Questão 03 (2,5) – Para o circuito da figura 3:

a) Calcule a tensão de saída produzida pelo circuito para $R_f = 300k\Omega$.
b) Calcule a tensão de saída produzida pelo circuito para $R_f = 0$.

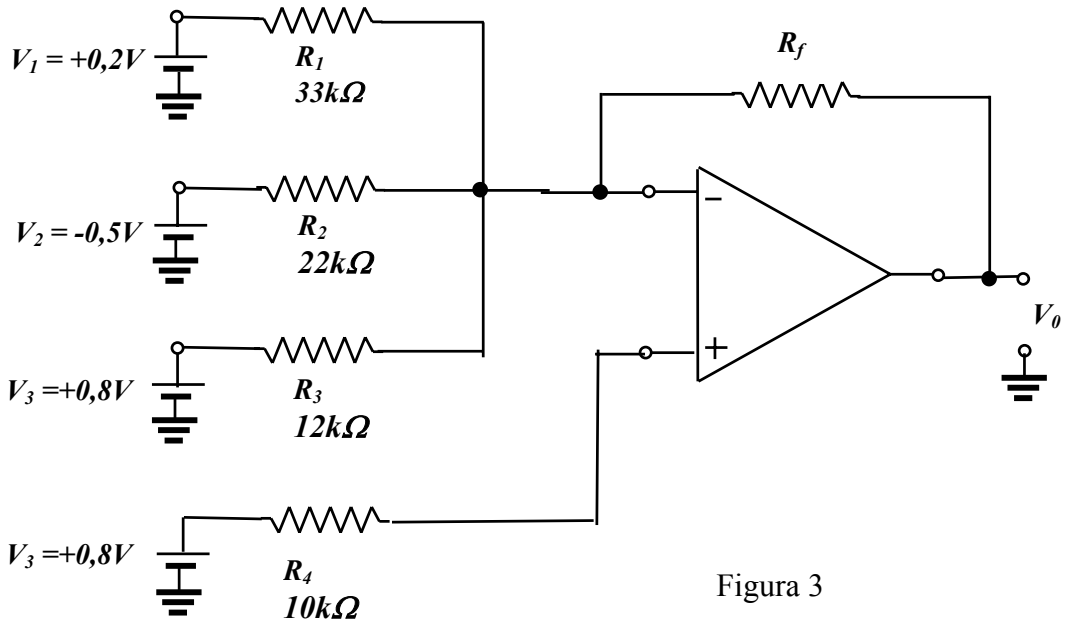

Figura 3

Questão 04 (2,5) – Para o circuito da figura 4, calcule V_0.

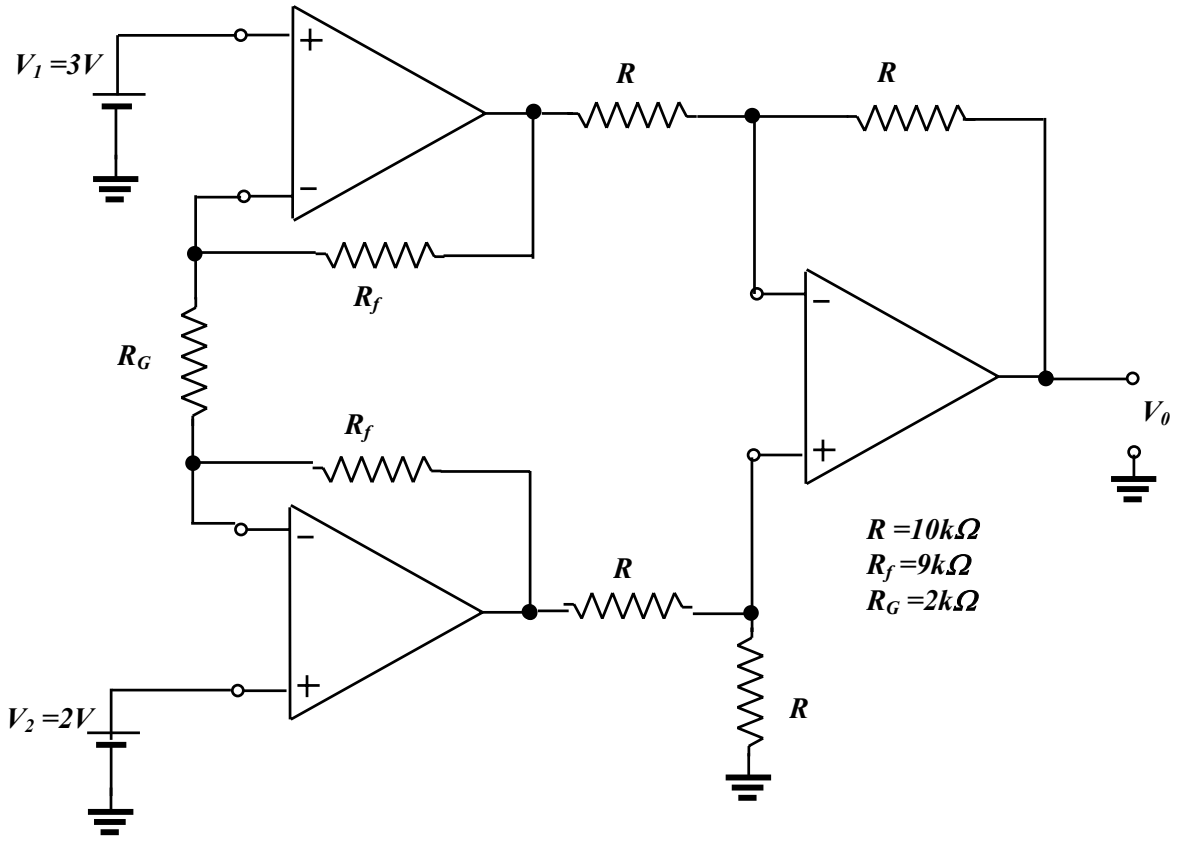

Figura 4